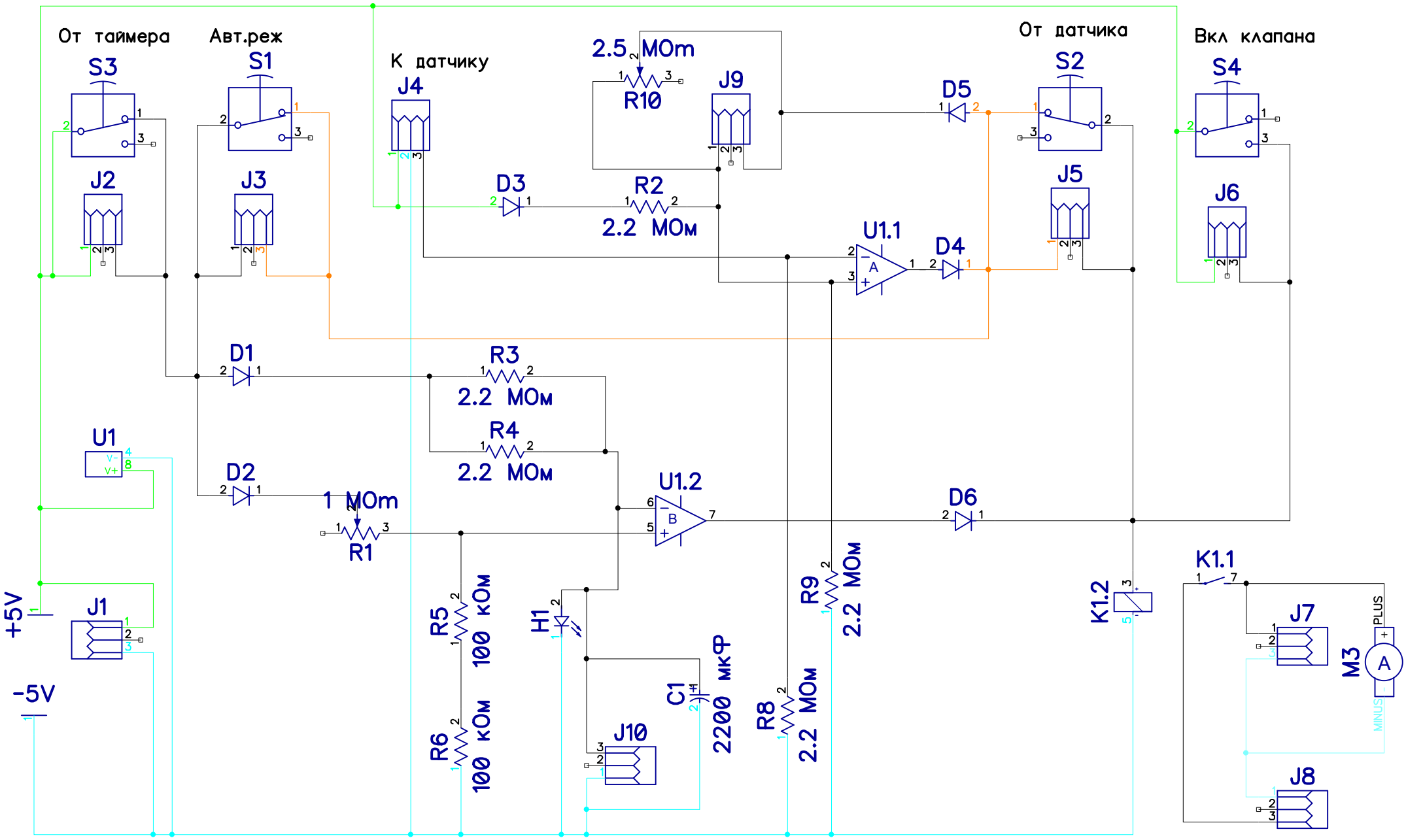
От таймера
Авт.реж
К датчику
2.5 МОm
От датчика
Вкл клапана
S3
S1
J4
R10
J9
D5
S2
S4
J2
J3
D3
R2
2.2 МОм
J5
J6
U1.1
D4
D1
R3
2.2 МОм
R4
2.2 МОм
U1
D2
1 МОm
R1
U1.2
D6
+5V
J1
-5V
R5
100 кОм
R6
100 кОм
H1
C1
2200 мкФ
J10
R9
2.2 МОм
R8
2.2 МОм
K1.2
K1.1
J7
M3
PLUS
MINUS
J8

Руч. режим (вне завис-сти от датчика или таймера)	Авт. режим (по уровню клапан вкл. на время)
От таймера (вне завис-ти от датчика)	От датчика (без огран-я по времени)
Управление заполнением	

#	Метка	Значение	Тип	Количество
1	C1	3300 мкФ	CAP300RP	1
2	D1		DIODE_1206	1
3	D2		DIODE_1206	1
4	D3		DIODE_1206	1
5	D4		DIODE_1206	1
6	D5		DIODE_1206	1
7	D6		DIODE_1206	1
8	D7		LED	1
9	J1		OSTTA032161	1
10	J2		OSTTA032161	1
11	J3		OSTTA032161	1
12	J4		OSTTA032161	1
13	J5		OSTTA032161	1
14	J6		OSTTA032161	1
15	J7		OSTTA032161	1
16	K1		REED	1
17	M3		MOTORSERVO	1
18	R1	2.2 МОм	RES_1206	1
19	R2	2.2 МОм	RES_1206	1
20	R3	10 кОм	RES_1206	1
21	R4	2,2 МОм	RES_1206	1
22	R5	100 кОм	RES_1206	1
23	R9	2.2 МОм	RES_1206	1
24	S1		7101MD9ABE	1
25	S2		7101MD9ABE	1
26	S3		7101MD9ABE	1
27	S4		7101MD9ABE	1
28	U1		AD822AN	1
				28