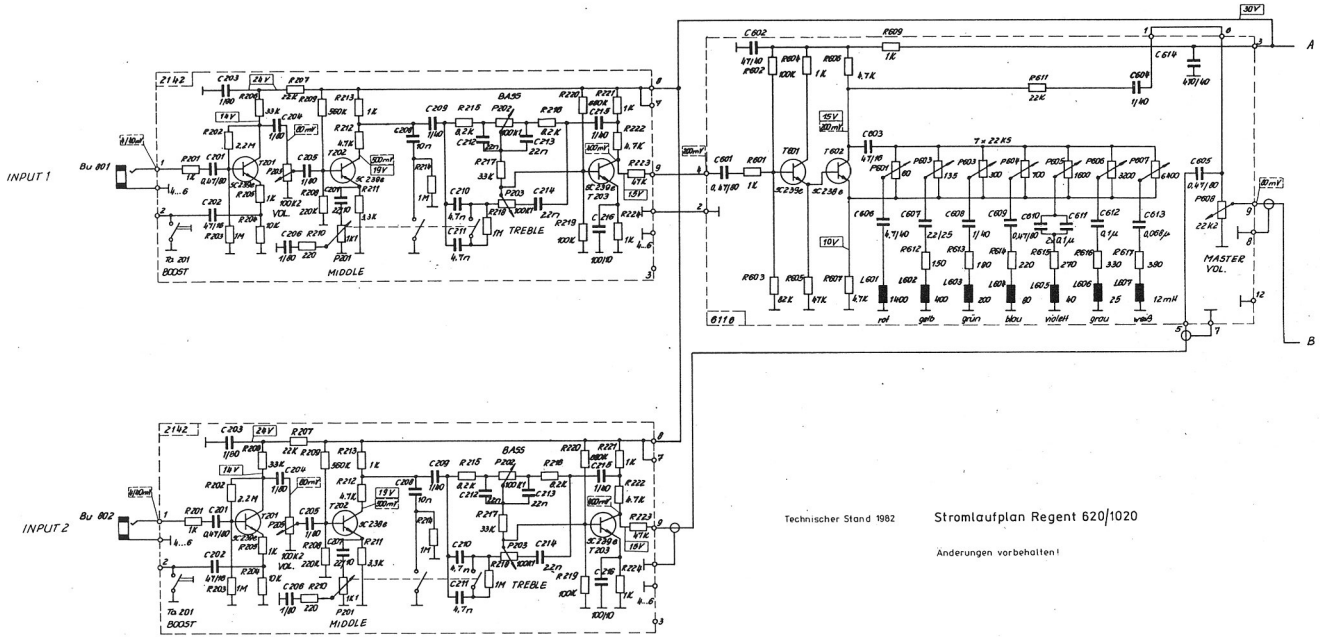

Technischer Stand 1982

Stromlaufplan Regent 620/1020

Änderungen vorbehalten!

Kr 319/84 III 3 1 84/7425/84 2,0

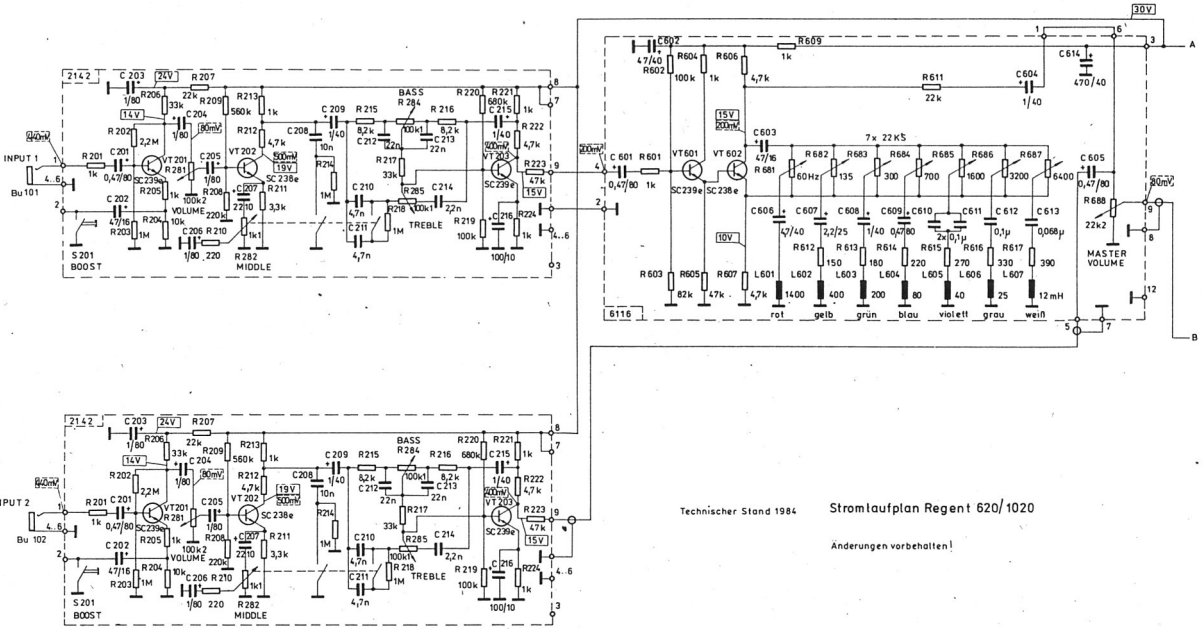

Technischer Stand 1984

Stromlaufplan Regent 620/1020

Änderungen vorbehalten!

STROMLAUFPLAN
Vorstufen R 620/1020

16 000 01 - 4239

Kr 344/84 III 3 1 83/7578/84 6,0

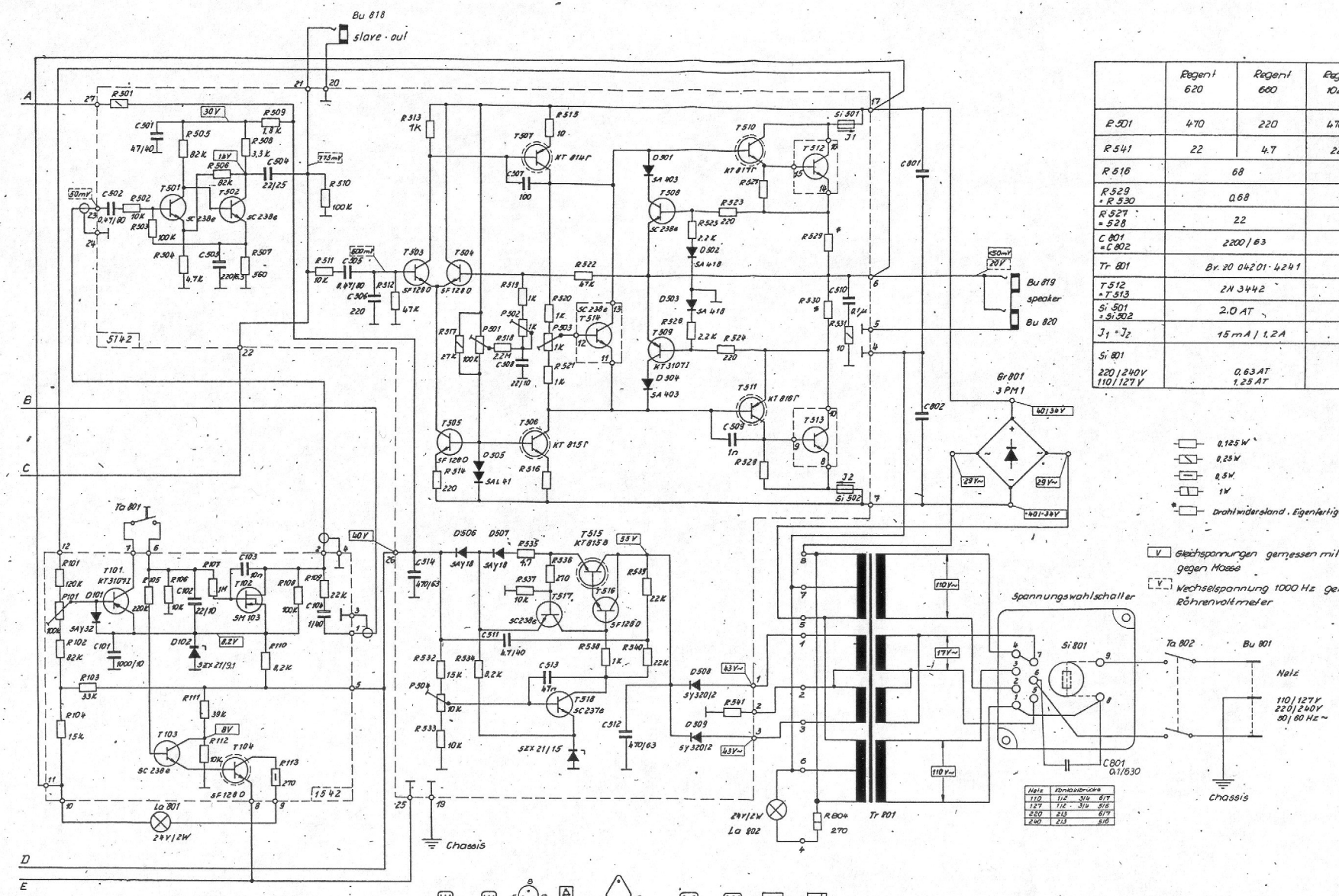

	Regent 620	Regent 660	Regent 1020	Regent 1060
R 501	470	220	470	220
R 541	22	4,7	22	4,7
R 516	68		39	
R 529 = R 530	0,68		0,33	
R 527 = 528	22		10	
C 801 = C 802	2200/63		4700/63	
Tr 801	Bv. 20 04201-4241		Bv. 20 04201-4242	
T 512 = T 513	2N 3442		2N 3773	
Si 501 = Si 502	2,0 AT		4,0 AT	
J_1 = J_2	15 mA / 1,2 A		30 mA / 2,4 A	
Si 801 220/240V 110/127V	0,63 AT 1,25 AT		1,6 AT 2,5 AT	

0,125 W
0,25 W
0,5 W
1 W
* Drahtwiderstand, Eigenfertigung

V Gleichspannungen gemessen mit Instrument 20kOhm/V gegen Masse

V Wechselspannung 1000 Hz gemessen mit Röhrenvoltmeter

Netz	Klemmleiste		
110	1/2	3/4	6/7
127	1/2	3/4	5/6
220	2/3		6/7
240	2/3		5/6

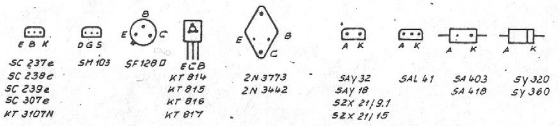

Technischer Stand 1982 **Stromlaufplan Regent 620/1020-660/1060**

Änderungen vorbehalten!

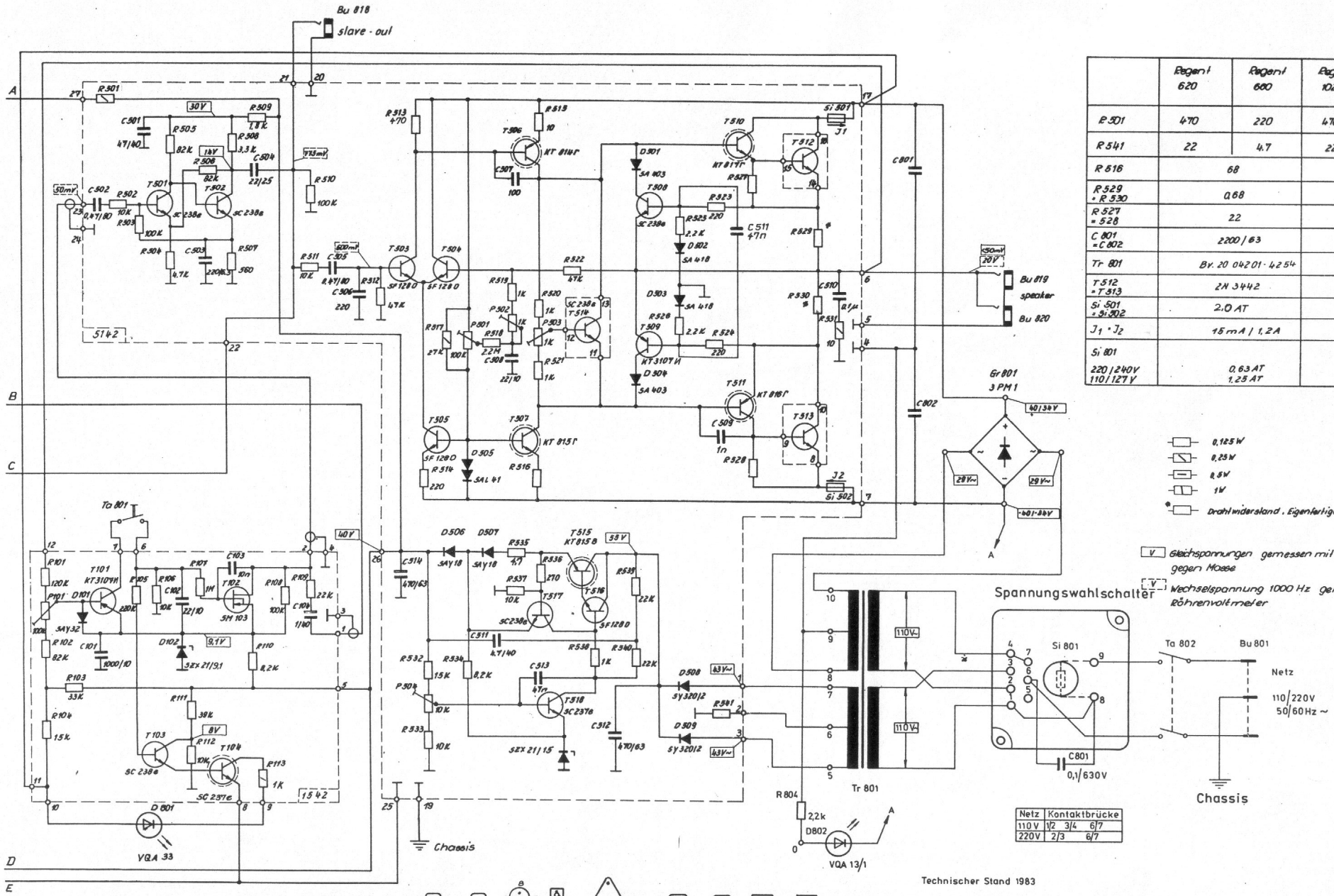

Netz	Kontaktbrücke		
110 V	1/2	3/4	6/7
220V	2/3		6/7

	Regent 620	Regent 660	Regent 1020	Regent 1060
R 501	470	220	470	220
R 541	22	4.7	22	4,7
R 516	68		39	
R 529 = R 530	0,68		0,33	
R 527 = 528	2,2		10	
C 801 = C 802	2200/63		4700/63	
Tr 801	Bv. 20 04201-4254		Bv. 20 04201 - 4253	
T 512 = T 513	2N 3442		2N 3773	
Si 501 = Si 502	2,0 AT		4,0 AT	
J1 · J2	15 mA / 1,2 A		30 mA / 2,4 A	
Si 801 220/240V 110/127 V	0,63 AT 1,25 AT		1,6 AT 2,5 AT	

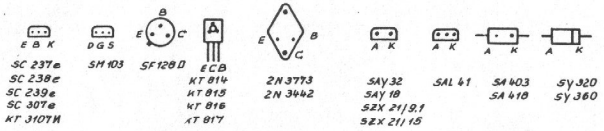

Stromlaufplan Regent 620/1020-660/1060

Änderungen vorbehalten!

Technischer Stand 1983

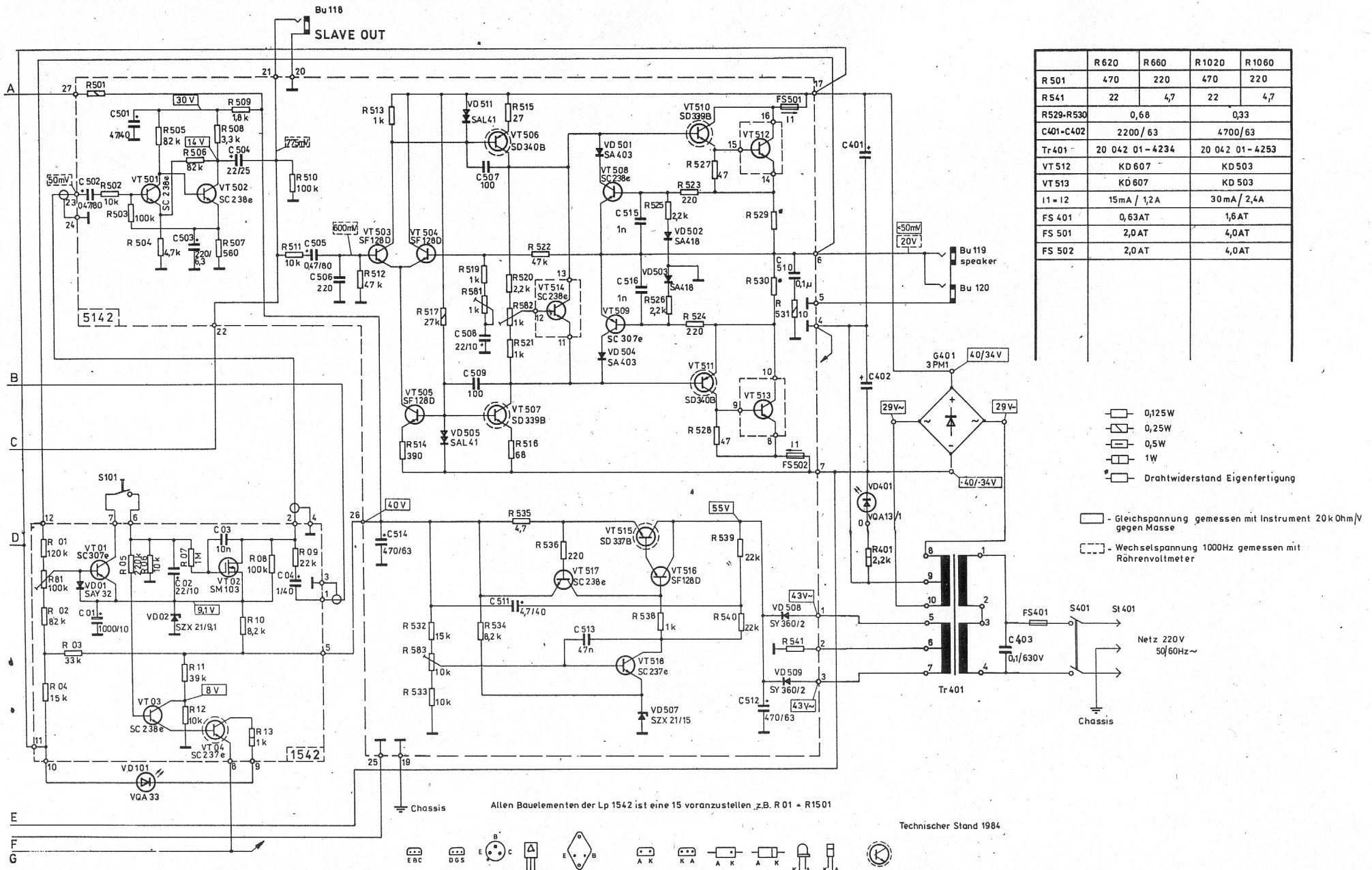

	R620	R660	R1020	R1060
R 501	470	220	470	220
R 541	22	4,7	22	4,7
R529-R530	0,68		0,33	
C401-C402	2200/63		4700/63	
Tr 401	20 042 01-4234		20 042 01-4253	
VT 512	KD 607		KD 503	
VT 513	KD 607		KD 503	
I1 = I2	15mA / 1,2A		30mA / 2,4A	
FS 401	0,63AT		1,6AT	
FS 501	2,0AT		4,0AT	
FS 502	2,0AT		4,0AT	

- 0,125W
- 0,25W
- 0,5W
- 1W
- Drahtwiderstand Eigenfertigung

- Gleichspannung gemessen mit Instrument 20kOhm/V gegen Masse
- Wechselspannung 1000Hz gemessen mit Röhrenvoltmeter

EBC	DGS	E B C	ECB	E B C	A K	K A	A K	A K	K A K A	
SC 237e SC 238e SC 239e SC 307e	SM103	SF128D	SD 339 SD 340 SD 339B	KD 503 KD 607	SAY 32 SAY 16 SZX 21/91 SZX 21/16	SAL41	SA 403 SA 418	SY 320 SY 360	VQA13/1 VQA 33	VQA 18 VQA 28 VQA 38	mit Kühlkörper

Stromlaufplan Regent 620/1020-660/1060

Änderungen vorbehalten!

STROMLAUFPLAN
Endstufe 620/1020-660/1060

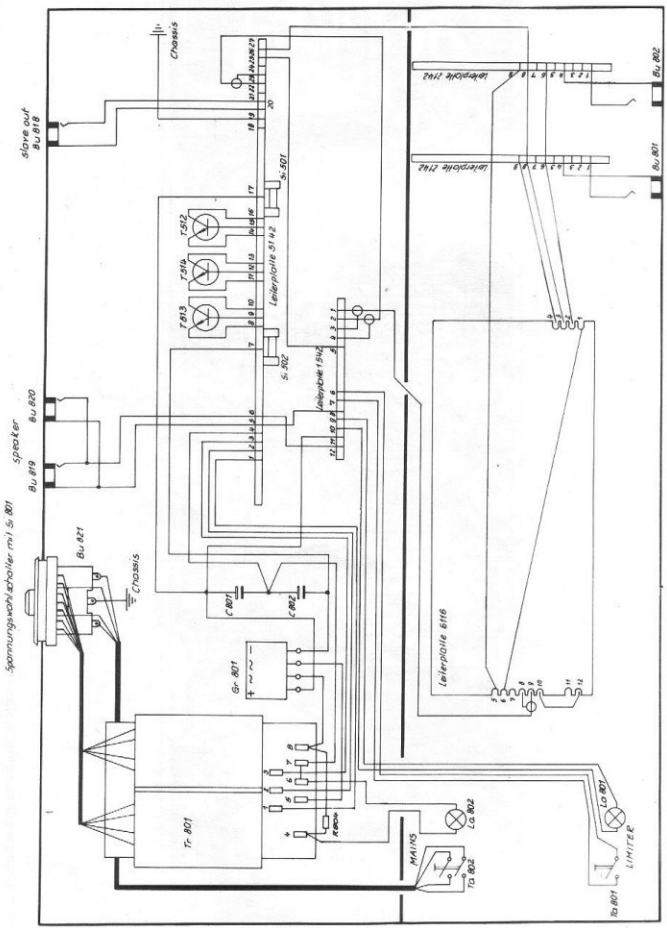

Regent 620/1020, Verdrahtungsplan