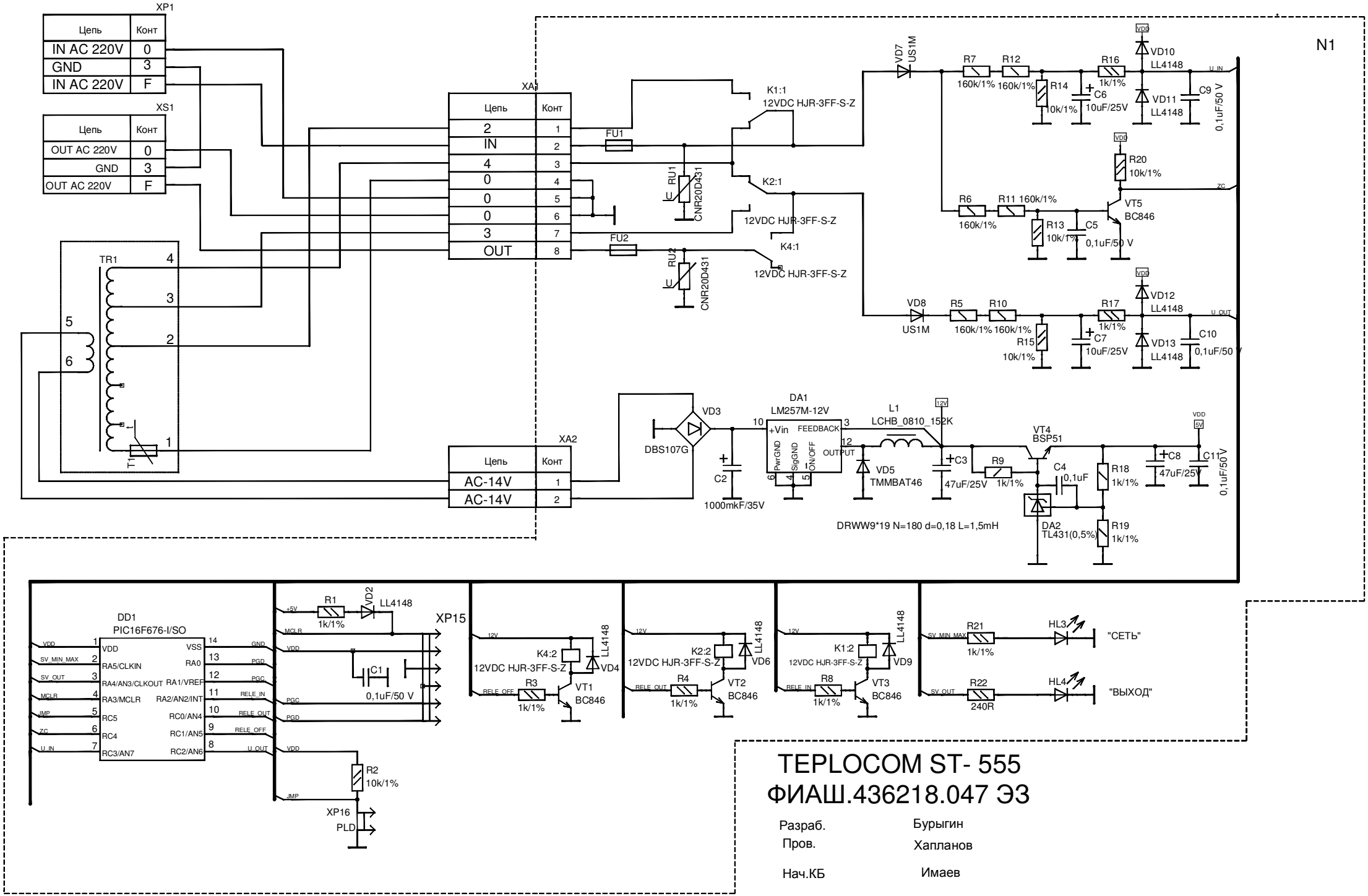

TEPLOCOM ST- 555
ФИАШ.436218.047 ЭЗ

Разраб.	Бурыгин
Пров.	Хапланов
Нач.КБ	Имаев